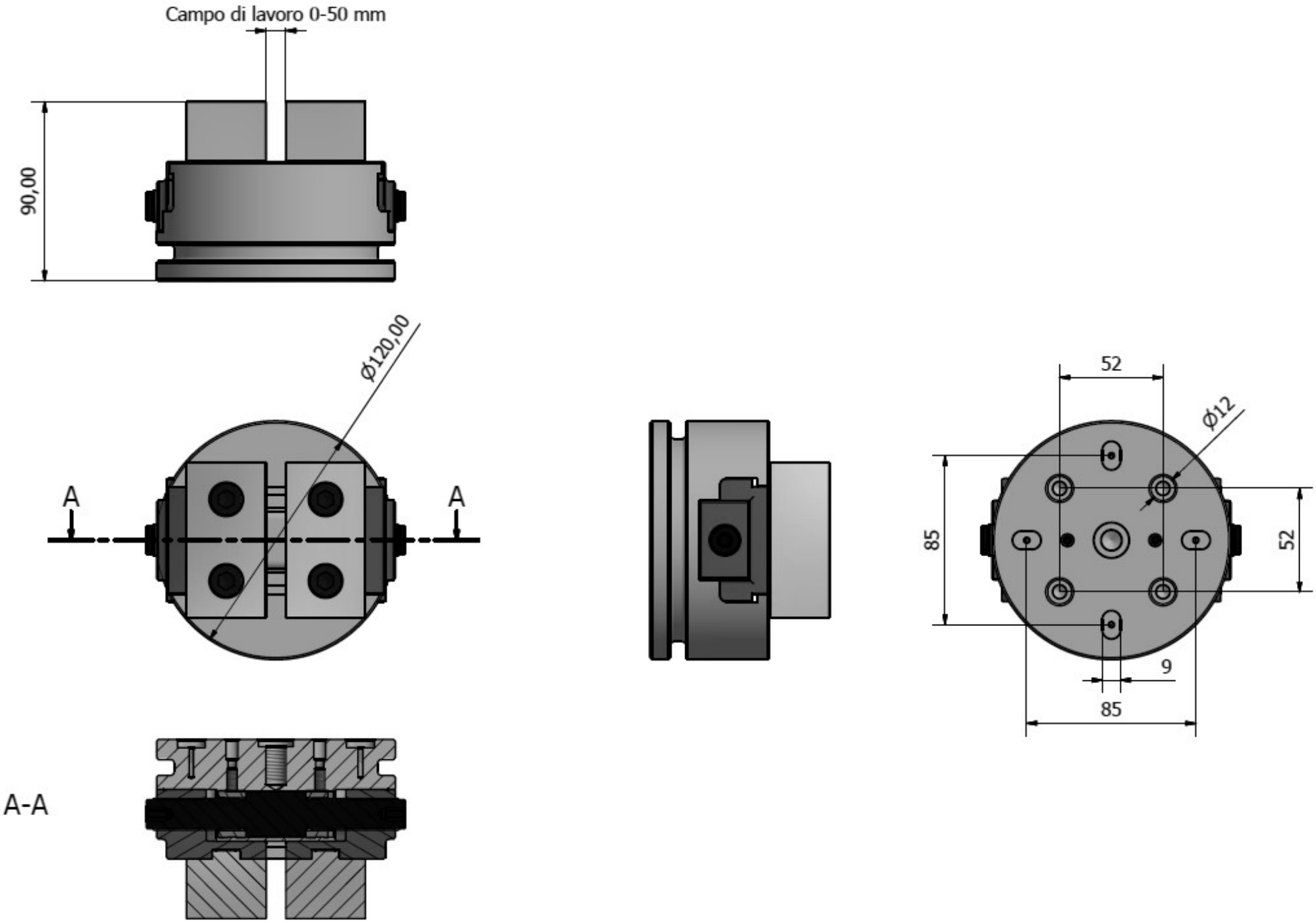
Campo di lavoro 0-50 mm
90,00
ø120,00
A
A
A-A
52
ø12
85
52
9
85